CARATTERISTICHE MECCANICHE - *MECHANICAL SPECIFICATIONS*

Dimensioni - Dimensions: vedi disegni - *see drawings*
Albero cavo cieco chiusura a collare - *Hollow shaft with collar clamp*: acciaio inox - *stainless steel*
Carico sull'albero - *Shaft loading*: assiale - *axial:* 40 N; radiale - *radial* 60 N
Numero giri - Shaft rotational speed: 6.000 RPM continui - *continuous*
Coppia di partenza a 25° C - *starting torque at 25°C*: 0,025 Nm
Momento d'inerzia - *Moment of inertia*: 40 g cm^2
Vita dei cuscinetti - *Bearings life*: 5 x 10^9 giri (minimo) - *rev. Min.*
Peso - *Weight*: ~ 0,15 kg

CARATTERISTICHE ELETTRICHE - *ELECTRICAL SPECIFICATIONS*

Frequenza in uscita - *output frequency*: fino a 6 kHz - *up to 6 kHz (SIN/COS)*
Assorbimento corrente a vuoto - *supply current without load*: <50 mA max. (U,V,W)
Corrente massima di uscita - *output max current*: 2 mA (SIN/COS)
Protezione - *Protection*: contro il cortocircuito in uscita - *short circuit output protected*

MATERIALI UTILIZZATI - *MATERIALS*

Corpo - *Flange*: in alluminio EN AW-2011 - *aluminium EN AW-2011*
Albero - *Shaft*: acciaio/ *stainless steel* AISI 303 - UNI 6901 UNI EN 10088-3 DN. 1.4305

CARATTERISTICHE AMBIENTALI - *ENVIRONMENTAL SPECIFICATIONS*

Temperatura di lavoro - *Operating temperature range*: -20°C ÷ +105°C
Temperatura di stoccaggio - *Storage temperature range*: -30°C ÷ +80°C
Umidità relativa - *Relative humidity* : 98% RH senza condensazione - *RH without condensing*
Vibrazioni - *Vibrations*: 10 g (da 10 a 2.000 Hz) - (*From 10 up to 2.000 Hz*)
Schock - *Schock*: 20 g (per 11 ms) - (*for 11 ms*)

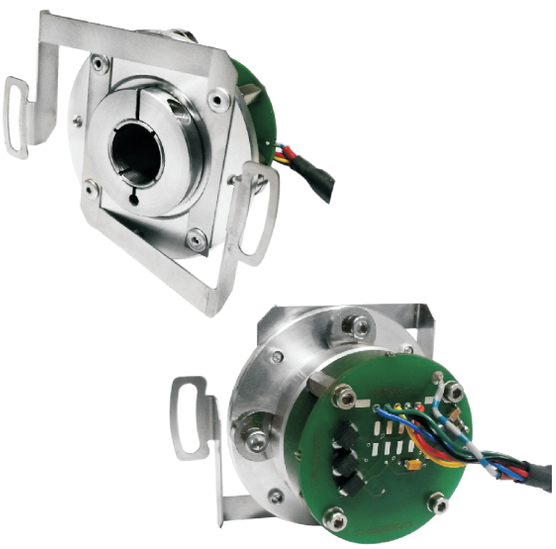

CODICE DI ORDINAZIONE - ORDERING CODE

TSTMW42 . = . X . 5 . S . = . 15 . PUnn . XXX-X . Xnnn

Custom

MODELLO - *TYPE*

TSTMW42

MONTAGGIO - *ASSEMBLY*

= standard

IMPULSI GIRO - *PULSE RATE*

1 - SIN/COS (2 Vpp / reference 3 V)

n°1 seno/coseno per giro meccanico
one sine/cosine wave per revolution

Alimentazione (Vdc) - *Voltage* supply

5 +5 V ±5 %

Frequenza in uscita - *Output frequency*

S da- *from* 0 a - *up to* 6 kHz (SIN/COS)

CIRCUITI DI USCITA - *OUTPUT CIRCUITS*

32 Uscita analogica (solo per SIN/COS - *only for SIN/COS*)

altre interfacce su richiesta - *other interfaces on request*

CONNESSIONI ELETTRICHE - *ELECTRICAL CONNECTIONS*

OUTPUT: 32
PUnn uscita universale con cavo da 1 a 6 m;
universal output with cable 1 ÷ 6 m long

nn Lunghezza cavo - *Cable length (es. PU10 = 1 m. ... PU60 = 6 m)*

Albero - *Shaft*

15 Ø15 mm H7 (profondità 19 mm massimo / *depth 19 mm max.)*

Altri diametri su richiesta / Other diameter on demand

Grado di protezione - *Protection class*

= esecuzione aperta / *open frame*

La Italsensor S.r.l. al fine di migliorare i propri prodotti si riserva di modificarne le caratteristiche senza preavviso.
To improve one's products the Italsensor S.r.l. reserves a right to modify the characteristics of them without notice.
Italsensor S.r.l. takes no responsability for typographical errors

Edizione 05/2016

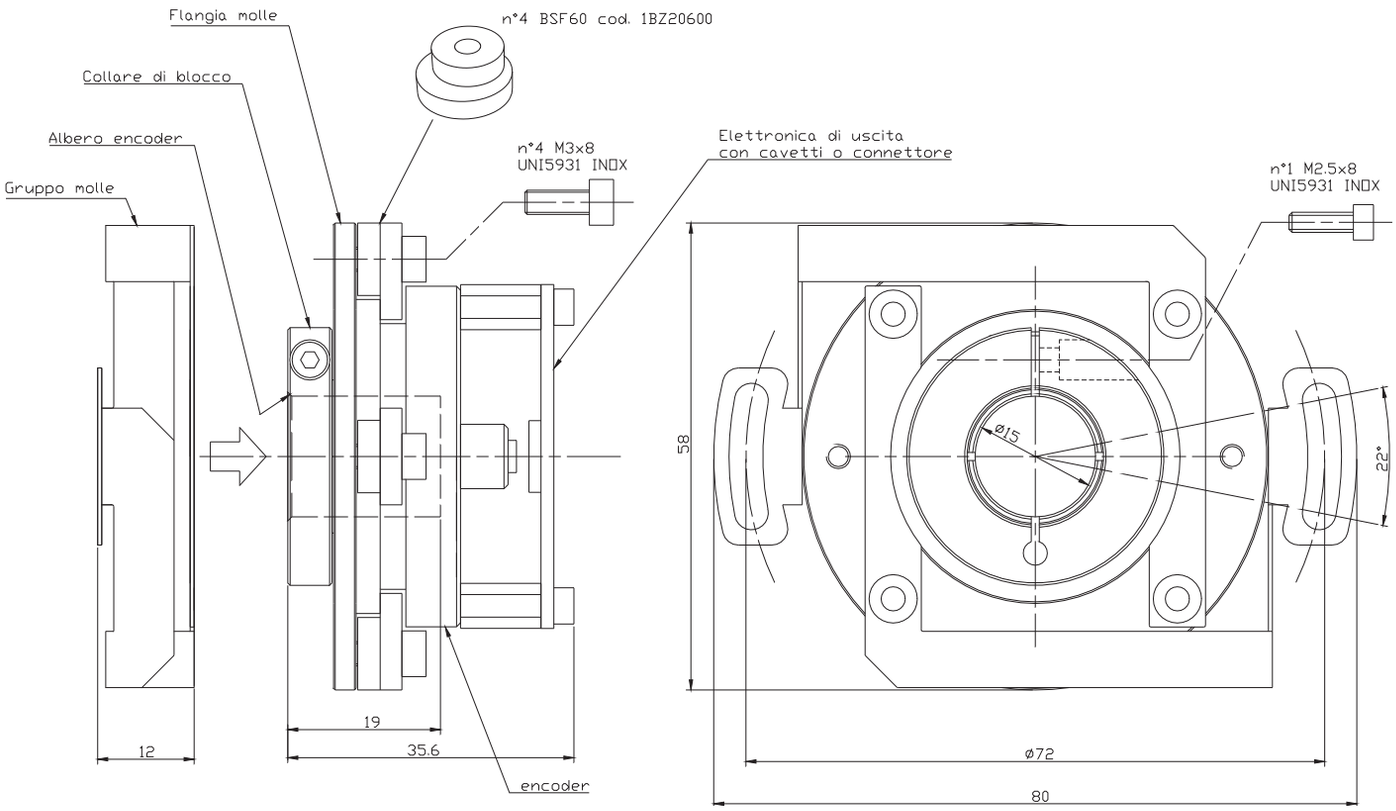

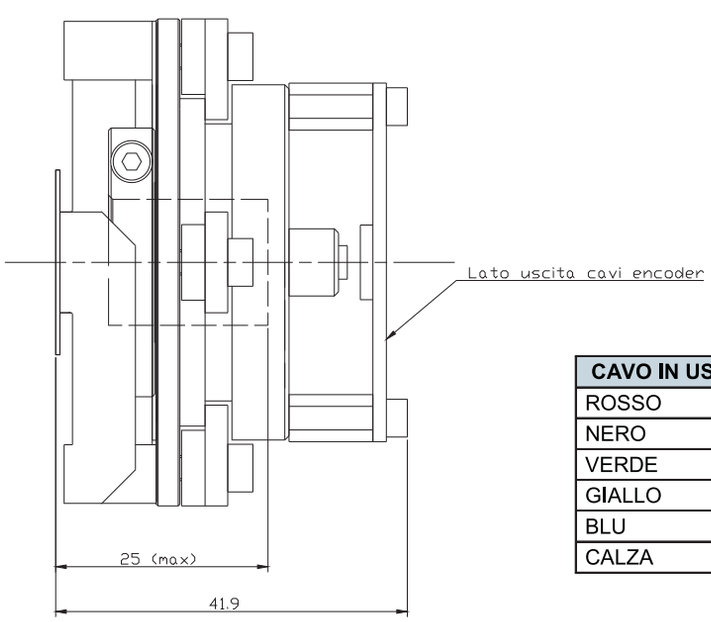

CAVO IN USCITA	ALLESTIMENTO SIN/COS
ROSSO	+Vcc (5V±5%)
NERO	0V
VERDE	SIN
GIALLO	COS
BLU	REF
CALZA	SCHERMO

La Italsensor S.r.l. al fine di migliorare i propri prodotti si riserva di modificarne le caratteristiche senza preavviso.
To improve one's products the Italsensor S.r.l. reserves a right to modify the characteristics of them without notice.

Edizione 05/2016

Italsensor S.r.l. takes no responsability for typographical errors